Retro ovalt badekar

Varenr.:
77006

Materiale, badekar:	Akryl
Farve:	Blank sort
Materiale, fødder/rør:	Massiv messing
Farve:	Overfladebehandlet messing
Hanehul:	Nej
Overløb:	Ja
Bundventil medfølger:	Ja i messing

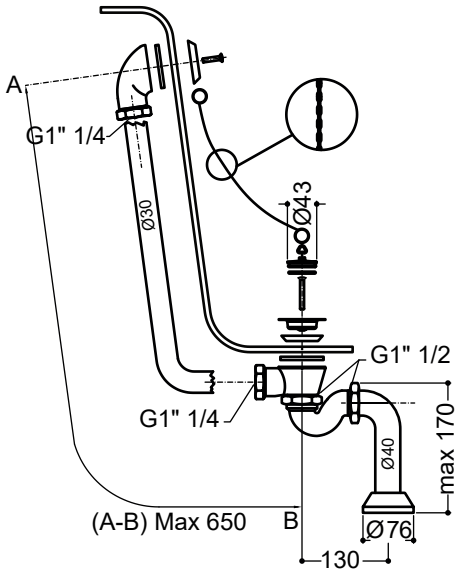

Afløbsrør

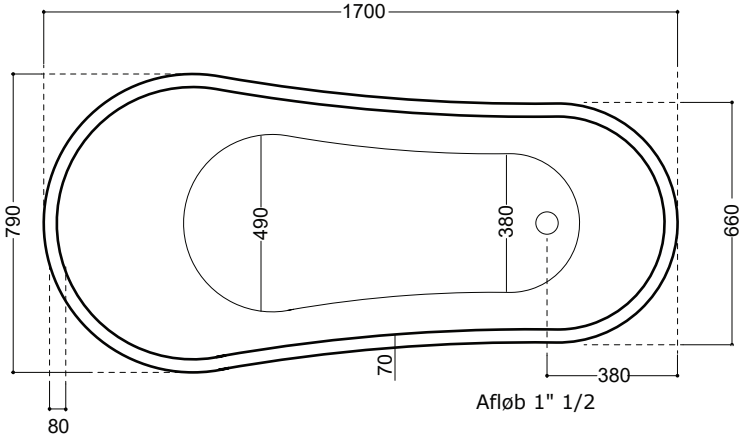

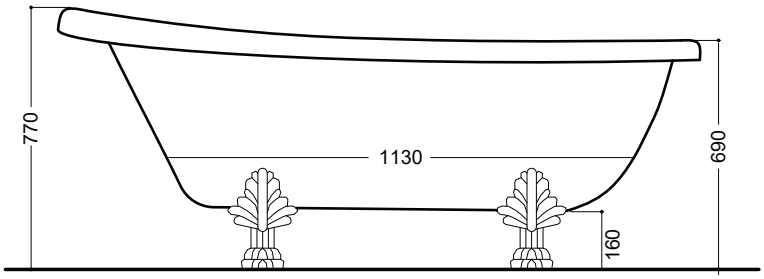

⚠

AC Varmtvandstilslutning

AF Koldtvandstilslutning

SC Afløb

A

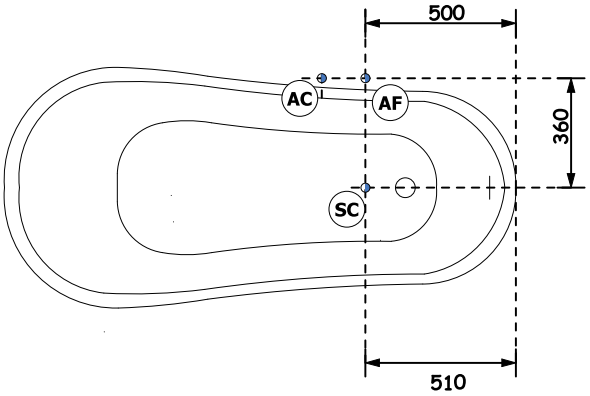

B

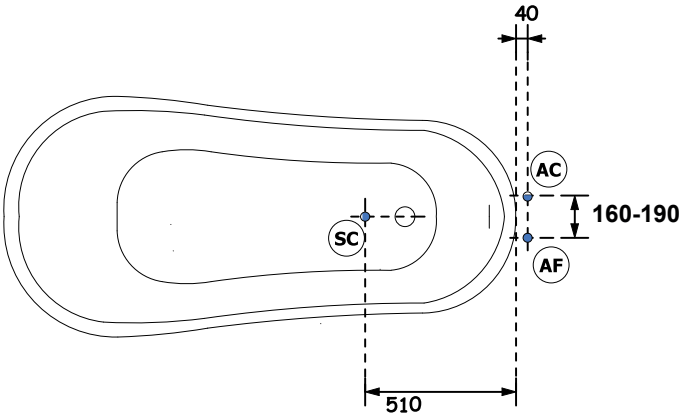

Lavabo A/S - Neptunvej 17 - DK-6000 Kolding
Tlf. +45 75 55 88 66 - E-mail: info@lavabo.dk - www.lavabo.dk